Stadt Burgkunstadt
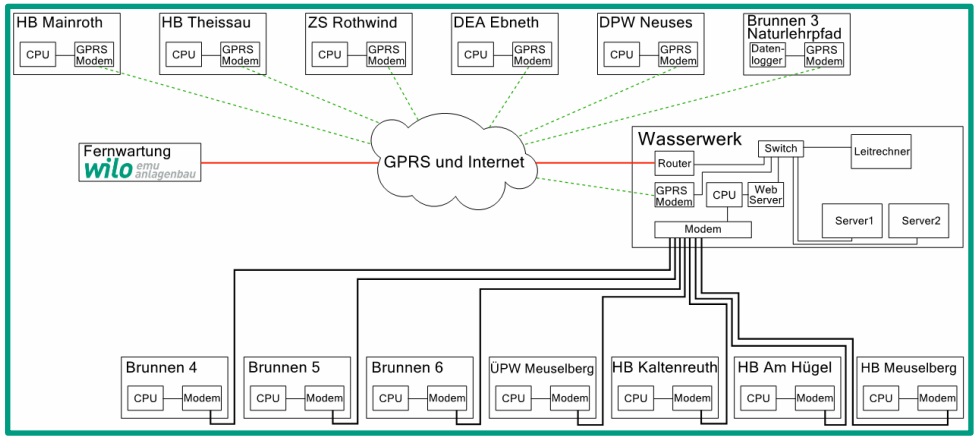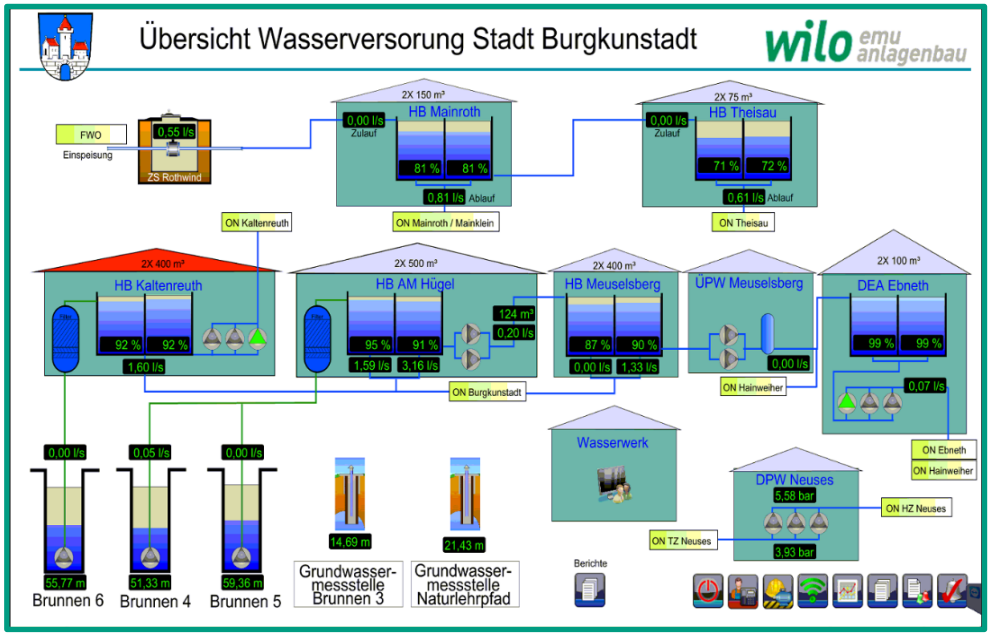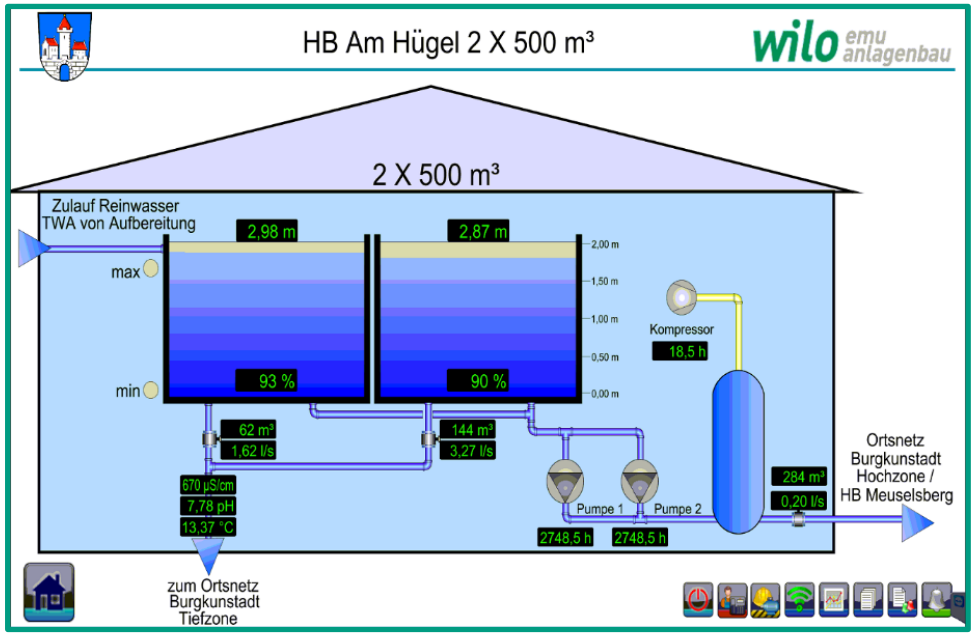
- *neues FlowChief-Prozessleitsystem*
- *Redundantes-Serversystem*
- *Datenarchivierung*
- *moderne SPS-Architektur*